5.2 WAND POS. W06, W07, W08

M 1:33

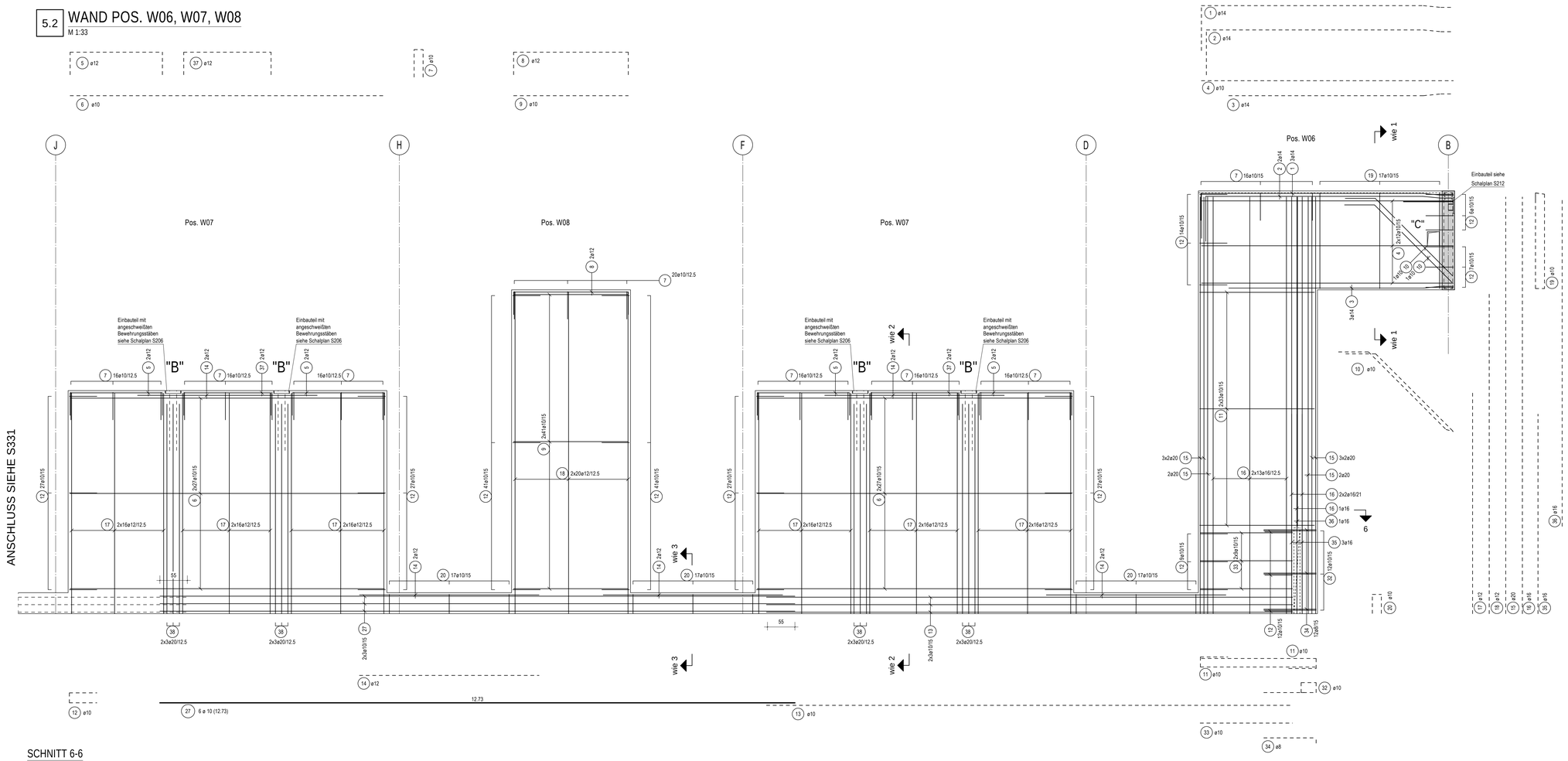

SCHNITT 6-6

M 1:33

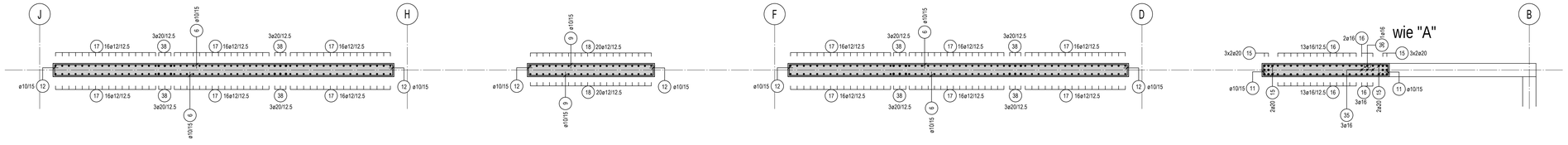

DETAIL "B"

M 1:20 6x vorh.

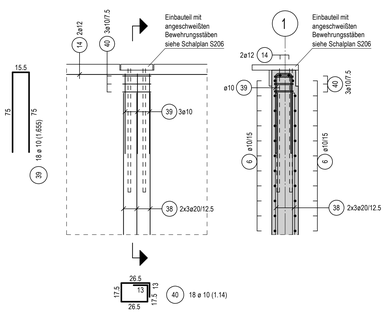

DETAIL "C"

M 1:20 1x vorh.

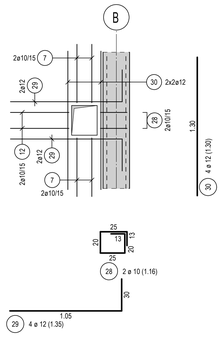

ABSTANDHALTER FÜR WANDBEWEHRUNG

2 Stück / m^2 versetzt anordnen!

Systemschnitt (horizontal) für Wand 5.2

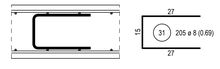

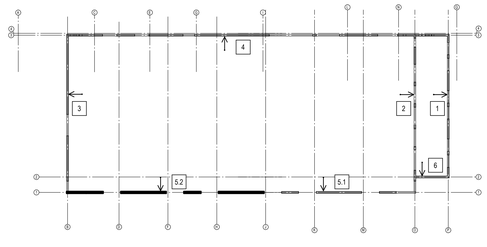

MATERIALIEN	BIEGEANWEISUNG
Betongüte: C30/37	gemäß DIN EN 1992-1-1 / NA: 2011-01 Tab. NA 8.1 bei Betonstahl 500 S
Betonstahl: B 500 (A)	
Profilstahl:	
Nichtrostender Stahl:	
Holz Gkl.:	
Bodenpressung:	

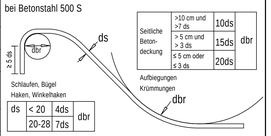

BETONDECKUNG, EXPOSITIONS- UND FEUCHTIGKEITSKLASSEN

Bauteile		Expositionsklasse	Feuchtigkeitsklasse	Verlegemaß c_v (cm)	
Wände	innen	XC1	W0	≥ 2.5	1.0
	außen	XC1		≥ 2.5	1.0

Dieser Plan gilt nur für die Bewehrung. Alle Maße sind am Bau zu prüfen!

	Datum / date	Zeichen / sign
Dieser Plan stimmt mit dem geprüften und freigegebenen Exemplar des Prüfingenieurs überein. Prüfvermerke wurden eingearbeitet. This drawing is equal to the drawing proofed and released for construction by the german proofing engineer, comments have been incorporated.	27.11.2023	CH
Freigabe Prüfingenieur / approval by proofing engineer	24.11.2023	

Bewehrungsstäbe im Bereich der Aussparungen örtlich schneiden!

Bewehrungspositionen 1-26 und 32-36 siehe Plan S331

Schnitte 1-5 und Detail "A" siehe Plan S331

Maßstab: scale: 1:20 — 0 0,25 0,5 1 1,5 2 m / 0' 0,5' 1' 2' 3' 4' 5' 6' feet

Maßstab: scale: 1:33 — 0 1 2 3 m / 0' 2,5' 5' 10' feet

±0.00 = 453,48 ÜBER NN / ABOVE SEA LEVEL

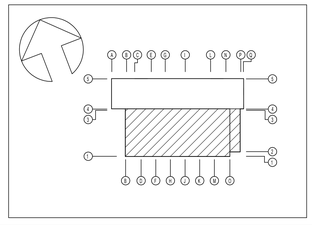

INDEX	ÄNDERUNG/ERGÄNZUNG	BEARBEITER	DATUM

U.S. ARMY CORPS OF ENGINEERS
EUROPE DISTRICT
APO 09449
Konrad-Adenauer-Ring 39, 65187 Wiesbaden

Korrigierte AFU-Bau / Corrected Final Design -10/2025

Landesbetrieb Liegenschafts- und Baubetreuung
LBB-Niederlassung Idar-Oberstein
Am Rilchenberg 65
55743 Idar-Oberstein
Telefon: (06781) 405-0
Telefax: (06781) 405-190
E-MAIL: postfach.idaroberstein@LBBnet.de

PROJEKTMANAGEMENT / PROJECT MANAGEMENT

PROJEKTLEITUNG / PROJECT LEADER

PROJEKTBEARBEITUNG A/I / PROJECT PROCESSOR A/I

A / I

PROJEKTBEARBEITUNG / PROJECT PROCESSOR

BAUMASSNAHME / PROJECT
Baumholder Smith Barracks
Human Performance Training Center

PLANBEZEICHNUNG / DRAWING TITLE
BEWEHRUNGSPLAN/REINFORCEMENT DRAWING
HALLE UND VERWALTUNG
WÄNDE (7)
GYM AND ADMINISTRATION
WALLS (7)

092241 FY23 SHEET OF

W912GB-20-C-0012

DIN A0 841 x 1189 1,00 qm

SAP	GEB.	BT	PHASE	SP	BLATT	INWALT	SICHT	ZP	MASSTAB	F-BLATT
200204037	HPTC0	60	T		X.33	TBW	XX	A	0033	S332

1:5BCAD